# RAPISCAN 920CX

## ВЫСОКОПРОИЗВОДИТЕЛЬНАЯ РЕНТГЕНОВСКАЯ СИСТЕМА

ВЫСОКОЕ ПРОСТРАНСТВЕННОЕ РАЗРЕШЕНИЕ И ПРОНИКАЮЩАЯ СПОСОБНОСТЬ

ОБНАРУЖЕНИЕ ВЗРЫВЧАТЫХ И НАРКОТИЧЕСКИХ ВЕЩЕСТВ

ОПТИМИЗАЦИЯ ИЗОБРАЖЕНИЙ С НИЗКОЙ ПЛОТНОСТЬЮ

ВОЗМОЖНОСТЬ ОРГАНИЗАЦИИ СТАНЦИЙ УДАЛЕННОГО ДОСМОТРА И ДРУГИХ СЕТЕВЫХ РЕШЕНИЙ

Размер досмотрового туннеля (ШИРИНА И ВЫСОТА): 640 x 420 мм

НОВАЯ ВЫСОКОПРОИЗВОДИТЕЛЬНАЯ РЕНТГЕНОВСКАЯ СИСТЕМА 920CX С РАЗМЕРОМ ТУННЕЛЯ 620 X 420 (ММ) И ЛУЧШИМИ В СВОЕМ КЛАССЕ КАЧЕСТВОМ ИЗОБРАЖЕНИЙ И ВОЗМОЖНОСТЯМИ ОБНАРУЖЕНИЯ УГРОЗ.

### ОБНАРУЖЕНИЕ ВЗРЫВЧАТЫХ И НАРКОТИЧЕСКИХ ВЕЩЕСТВ

Target и NARCScan позволяют обнаруживать самые разные взрывчатые и наркотические вещества в реальном времени, в процессе сканирования выделяя потенциальную угрозу на рентгеновском изображении. Алгоритмы обнаружения Rapiscan® Systems разработаны в соответсвии с нормативно одобренными методами анализа веществ.

### СООТВЕТСТВИЕ НОРМАТИВАМ

Характеристики системы 920CX полностью соответствуют обязательным регламентам (EC) № 300/2008, (EC) № 185/2010 и решению комиссии C(2010)774 для авиационной безопасности в Европейском Союзе.

### 4-ЦВЕТНОЕ ФОРМИРОВАНИЕ ИЗОБРАЖЕНИЙ SPECTRUM

В настоящий момент система 920CX выводит изображения в классическом 4-цветном и новом Spectrum 4-цветном (SP4) режиме отображения. Благодаря более быстрой и точной идентификации угроз повышается уровень безопасности и производительность системы.

### ПАРАЛЛЕЛЬНЫЙ РЕЖИМ $Z_{EFF}$

Данная опция помогает операторам быстро и точно идентифицировать органические вещества как в интервальном режиме, в котором зоны выделяются по выбранным оператором Z-эффективным номерам 7, 8 или 9, так в интерактивном режиме, что дает оператору возможность отображать Z-эффективный номер во всех областях досматриваемого предмета по заданному значению пикселя.

# RAPISCAN 920CX

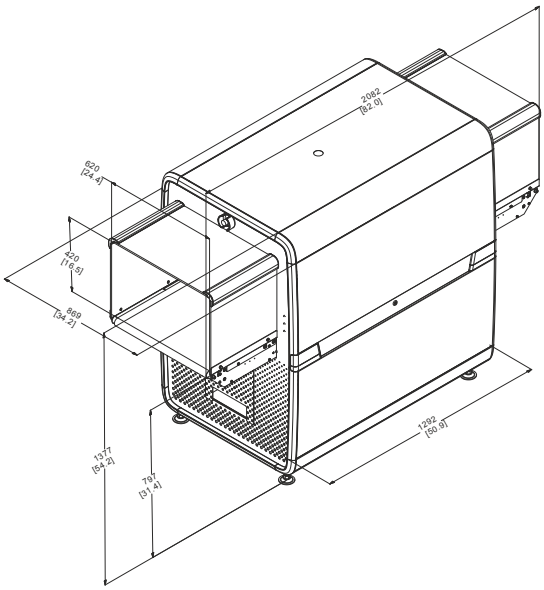


## ФИЗИЧЕСКИЕ ХАРАКТЕРИСТИКИ [1]

| | |
|---|---|
| Габариты: | Длина 2082 мм<br>Ширина 869 мм<br>Высота 1377 мм |
| Размер туннеля: | 620 мм (Ш) x 420 мм (В) |
| Скорость конвейера: | 0,20 м/сек |
| Максимальная нагрузка: | 165 кг |
| Высота конвейера: | 797 мм |
| Масса (прибл.): | Нетто: 537 кг |
| Питание: | 100/110/120/200/208<br>/220/230/240 В<br>переменного тока ±10 % |

## ГЕНЕРАТОР РЕНТГЕНОВСКОГО ИЗЛУЧЕНИЯ И ХАРАКТЕРИСТИКИ ИЗОБРАЖЕНИЯ [2]

| | |
|---|---|
| Проникновение по стали: | 44 мм (гарантированно), 42 мм (стандарт) |
| Разрешающая способность: | провод 44 AWG (гарантированно), 42 AWG (стандарт) |
| Анодное напряжение: | 160 кВ (рабочее) |
| Ориентация: | Диагонально вверх |

## ОПЦИЯ ВЫСОКОЙ СКОРОСТИ

| | |
|---|---|
| Пространственное разрешение: | 0,8 мм (по горизонтали и вертикали) |
| Скорость конвейера: | 0,35 м/с |

## УСЛОВИЯ ЭКСПЛУАТАЦИИ

| | |
|---|---|
| Температура хранения: | от -20 °C до 50 °C |
| Рабочая температура: | от 0° C до 40° C |
| Относительная влажность: | 5 - 95% без образования конденсата |

## НОРМАТИВНЫЕ ДОКУМЕНТЫ

- Соответствие регламенту (ЕС) № 300/2008
- Соответствие регламенту (ЕС) № 185/2010
- Соответствие решению комиссий ЕС C(2010) 774
- Одобрено Министерством транспорта Соединенного Королевства (DfT) TIP

## ОПЦИИ И АКСЕССУАРЫ

- Автоматическое выделение взрывчатых, наркотических веществ и областей с аномальной плотностью
- Режим отображения Spectrum 4
- 17 функций обработки изображений
- Улучшение визуализации участков с низкой плотностью SINERGY
- Параллельный режим Z-effective
- Функция CrystalClear™
- Автоматическое архивирование изображений
- Сертифицированная ЕС библиотека TIP
- Удаленный мониторинг состояния системы
- Удаленный просмотр архивов
- Возможность организации сетевых станций удаленного досмотра
- Совместимость с системой возврата лотков
- 13 языков
- 64-битная операционная система Windows 10

[1] Приблизительные значения

[2] Заявленные характеристики, измеренные с помощью контрольного комплекта Rapiscan

Rapiscan® systems